

PLACA DE REGULAMENTAÇÃO
Escala ..... ver tabela

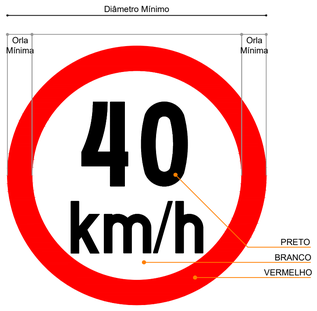

PLACA DE REGULAMENTAÇÃO
Escala ..... ver tabela

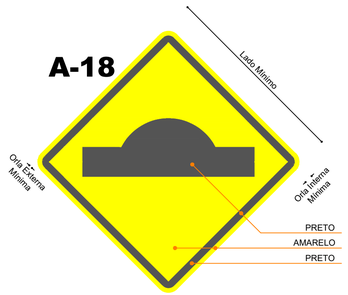

PLACA DE ADVERTÊNCIA
Escala ..... ver tabela

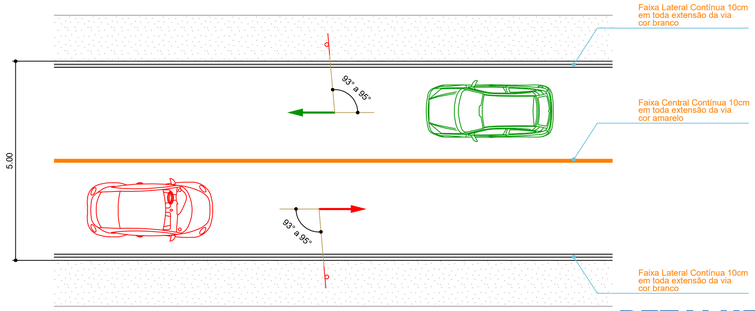

DETALHE 01
ANGULAÇÃO DAS PLACAS
EM RELAÇÃO AO EIXO DA VIA



PLACA COMPLEMENTAR DE ADVERTÊNCIA
Escala ..... ver tabela

DETALHE 02
ELEVAÇÃO DAS PLACAS

SINALIZAÇÃO REGULAMENTAÇÃO

SINALIZAÇÃO DE FORMA OCTOGONAL		GEOMETRIA DA PLACA (cm)		
		LADO MÍNIMO	ORLA INTERNA BRANCA MÍNIMA	ORLA EXTERNA VERMELHA MÍNIMA
R-1	PARE	VIA URBANA: 25 ESTRADA RURAL: 35 RODOVIA RURAL: 45	VIA URBANA: 2,00 ESTRADA RURAL: 2,80 RODOVIA RURAL: 3,20	VIA URBANA: 1,00 ESTRADA RURAL: 1,40 RODOVIA RURAL: 1,60

SINALIZAÇÃO DE FORMA CIRCULAR		GEOMETRIA DA PLACA (cm)		
		DIÂMETRO MÍNIMO	TARJA MÍNIMA	ORLA MÍNIMA
R-7		VIA URBANA: 40 ESTRADA RURAL: 50 RODOVIA RURAL: 75	VIA URBANA: 4,00 ESTRADA RURAL: 5,00 RODOVIA RURAL: 7,50	VIA URBANA: 4,00 ESTRADA RURAL: 5,00 RODOVIA RURAL: 7,50
R-19	40 km/h	VIA URBANA: 40 ESTRADA RURAL: 50 RODOVIA RURAL: 75	VIA URBANA: 4,00 ESTRADA RURAL: 5,00 RODOVIA RURAL: 7,50	VIA URBANA: 4,00 ESTRADA RURAL: 5,00 RODOVIA RURAL: 7,50

SINALIZAÇÃO ADVERTÊNCIA

SINALIZAÇÃO DE FORMA QUADRADA		GEOMETRIA DA PLACA (cm)		
		LADO MÍNIMO	ORLA EXTERNA MÍNIMA	ORLA INTERNA MÍNIMA
A-2a		VIA URBANA: 45 ESTRADA RURAL: 50 RODOVIA RURAL: 60	VIA URBANA: 0,90 ESTRADA RURAL: 1,00 RODOVIA RURAL: 1,20	VIA URBANA: 1,80 ESTRADA RURAL: 2,00 RODOVIA RURAL: 2,40
A-2b		VIA URBANA: 45 ESTRADA RURAL: 50 RODOVIA RURAL: 60	VIA URBANA: 0,90 ESTRADA RURAL: 1,00 RODOVIA RURAL: 1,20	VIA URBANA: 1,80 ESTRADA RURAL: 2,00 RODOVIA RURAL: 2,40
A-35		VIA URBANA: 45 ESTRADA RURAL: 50 RODOVIA RURAL: 60	VIA URBANA: 0,90 ESTRADA RURAL: 1,00 RODOVIA RURAL: 1,20	VIA URBANA: 1,80 ESTRADA RURAL: 2,00 RODOVIA RURAL: 2,40
A-18		VIA URBANA: 45 ESTRADA RURAL: 50 RODOVIA RURAL: 60	VIA URBANA: 0,90 ESTRADA RURAL: 1,00 RODOVIA RURAL: 1,20	VIA URBANA: 1,80 ESTRADA RURAL: 2,00 RODOVIA RURAL: 2,40

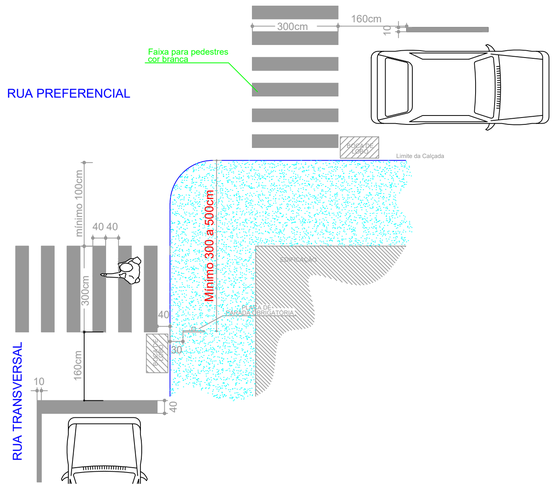

DETALHE 03
POSICIONAMENTO DA PLACA DE PARADA OBRIGATÓRIA
EM RELAÇÃO À ESQUINA DA FAIXA PARA PEDESTRES

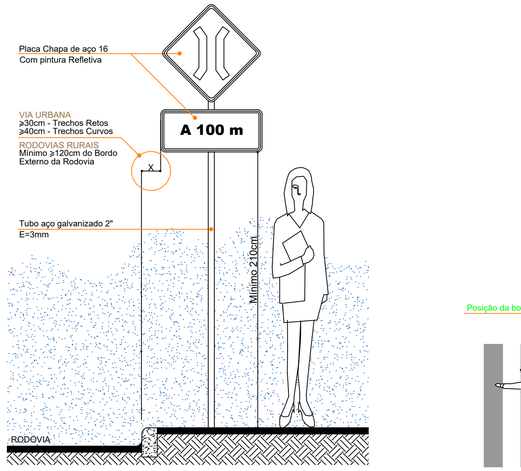

DETALHE 04
AFASTAMENTO LATERAL DE PLACAS
EM RELAÇÃO AO MEIO-FIO OU BORDO EXTERNO

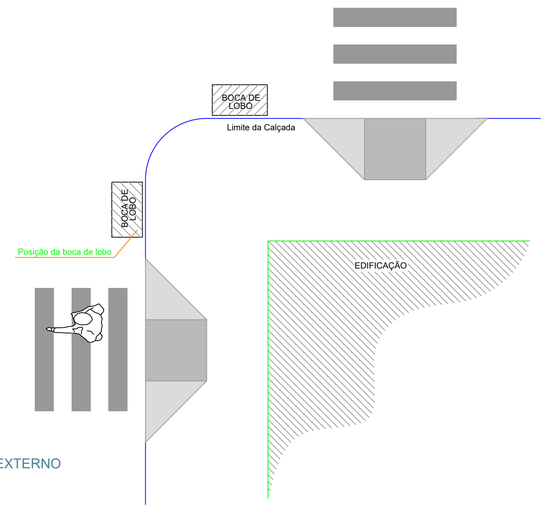

Localização da boca de lobo

NOTA:

OBS 01: Os passeios públicos serão executados em etapa posterior à execução da pavimentação asfáltica.
OBS 02: Os passeios públicos deverão ser executados de acordo com a NBR 9050/20 e NBR 16.537/24

DETALHE BOCA DE LOBO Ø 40

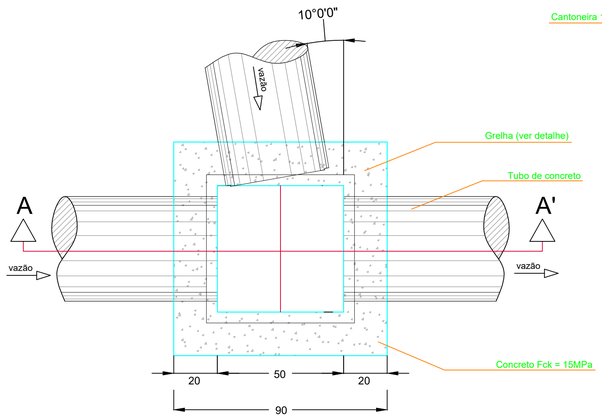

PLANTA BAIXA

OBS: Medidas em cm.

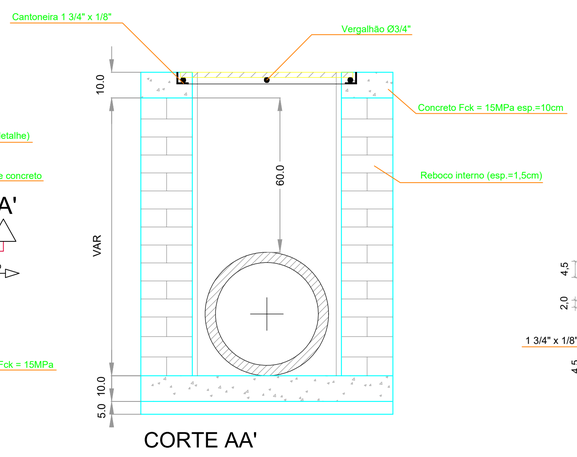

CORTE AA'

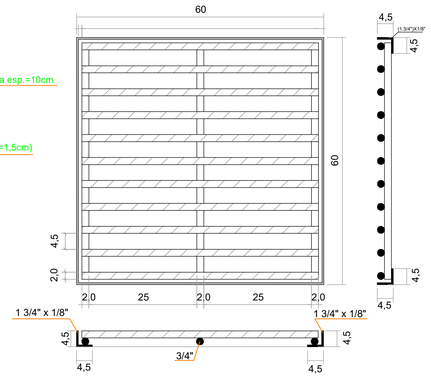

GRELHA (60X60)cm

DETALHE - ACOMODAÇÃO DO TUBO

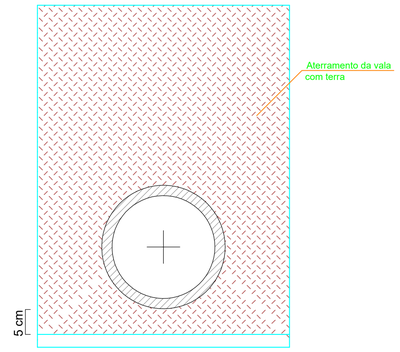

DETALHAMENTOS

AMOSC
ASSOCIAÇÃO DOS MUNICÍPIOS DO OESTE DE SANTA CATARINA

MUNICÍPIO DE UNIÃO DO OESTE

DESCRIÇÃO: Reperfilagem asfáltica da Avenida Santo Antônio		ESCALA: INDICADA
ENDEREÇO DA OBRA: Avenida Santo Antônio - entre Ruas Chapecó e Adolfo Konder		DATA: Julho/2025
CONTEÚDO: Detalhamentos	Nº DO PROJETO: 5.358	EXTENSÃO TOTAL: 260,00 metros
RESPONSÁVEL TÉCNICO PELO PROJETO: Igor L. L. Furraer Engenheiro Civil CREA-SC: 153.213-3 gov.br Documento assinado digitalmente IGOR LEONARDO LOEBLEIN FURRAER Data: 01/07/2025 11:04:11-0300 Verifique em https://validar.iti.gov.br	PRANCHA: 06 PRANCHA 06 DE 08	DESENHISTA: Igor
		ARQUIVO: PPA Av.Sto.AntonioE2.dwg